MercatorNet

Welkom bij MercatorNet

MercatorNet is een samenwerkingsverband dat openstaat voor alle entiteiten binnen het Beleidsdomein Omgeving. De actieve leden zijn momenteel Agentschap Natuur en Bos (ANB), Agentschap Onroerend Erfgoed (OE), Departement Omgeving (dOMG), de Openbare Vlaamse Afvalstoffenmaatschappij (OVAM), de Vlaamse Milieumaatschappij (VMM) en het Vlaams Energie- en Klimaatagentschape (VEKA). Samen stellen zij data van het Beleidsdomein Omgeving ter beschikking voor gebruik door burgers, overheid, en de private sector. De MercatorNet diensten zijn deels publiek toegankelijk deels beveiligd en worden afgenomen in tal van Web Apps van de Vlaamse Overheid, de Gemeenten en externe dienstverleners.

MercatorNet biedt de volgende dienstverlening:

- begeleiden bij het publiceren en metadateren van data;
- begeleiding bij het inregelen van de beheersprocessen voor codelijsten;
- publicatie van geografische data met bijhorende metadata en Web-diensten;
- publicatie van niet-geografische data met bijhorende metadata en Web-diensten;
- publicatie van codelijsten (zoals codelijst chemische stoffen);
- publicatie van linked data (bijvoorbeeld DSI, IMJV);
- opzetten van beveiligde en niet-beveiligde Web Services; en
- intake van datasets van derde partijen in de vorm van beveiligde Web services voor intern gebruik (bv. analyse en de productie van afgeleide dataproducten).

MercatorNet maakt deel uit van de Geografische Data-Infrastructuur Vlaanderen (GDI). Dit betekent onder meer dat wijzigingen aan onze metadata dagelijks doorstromen naar Datavindplaats.

Snelle links

- Metadata catalogus MercatorNet
- MercatorNet status diensten
- Nieuws
- MercatorNet web service endpoints
- MercatorNet voor gebruikers
- MercatorNet voor databeheerders

Andere databronnen

- GeoPunt
- Datavindplaats
- Databank Ondergrond Vlaanderen

Nieuws

Testdata voor Lambert 1972 naar Lambert 2008 transformaties

Stijn Goedertier gepost op mrt 24, 2024

We hebben een nieuwe dataset 'Testdata transformatie Lambert 72 naar Lambert 2008 coördinaten' gepubliceerd. Deze testdataset kan gebruikt worden om te testen of software de juiste transformatiemethode toepast bij de conversie van Lambert 72 xy-coördinaten (EPSG:31370) en Lambert 2008 (EPSG:3812) xy-coördinaten.

De meeste GIS software biedt een oplossing voor het transformeren van coördinaten. Maar is de gebruikte transformatiemethode de juiste? In GIS-toepassingen is de transformatiemethode EPSG:8369 (BD72 to ETRS89 Transformation of coordinates at 0.01m level of accuracy) de meest precieze transformatiemethode die momenteel beschikbaar. Op haar website geeft het NGI een schematisch overzicht van deze methode die verloopt in 3 stappen:

1. De omzetting van cartesiaanse xy-coördinaten van de Lambert 72 projectie naar geografische -coördinaten volgens de Lambert72 datum.
2. De omzetting van Lambert 72 datum naar ETRS89 datum via het NTV2 transformatiegrid bd72lb72_etrs89lb08.gsb ontwikkeld door Nicolas SIMON (SPW) en gevalideerd door het NGI. Dit transformatiegrid kan gebruikt worden onder de Creative Commons Attribution license CC BY licentie.
3. De omzetting van de geografische -coördinaten volgens de ETRS89 datum naar de cartesiaanse xy-coördinaten volgens de Lambert 2008 projectie.

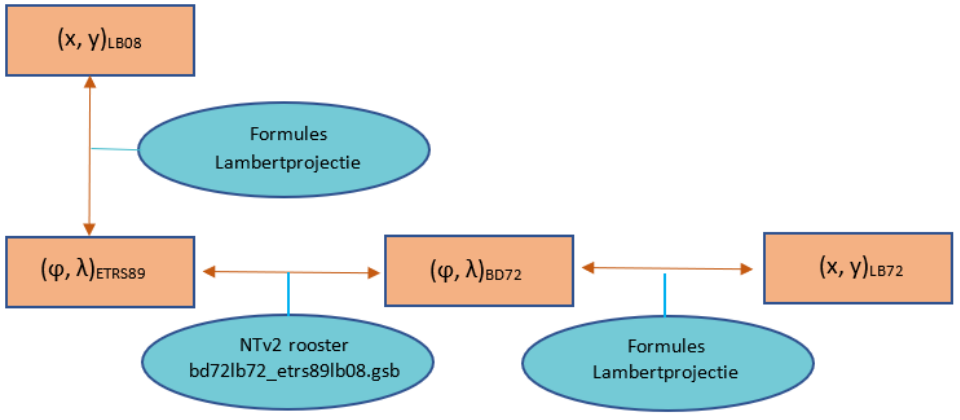

Om een transformatie te testen hebben we een testdataset aangemaakt en beschikbaar gesteld via de MercatorNet dienstverlening. Zie het metadata record van deze dataset. Deze testdataset is afgeleid uit de puntenlaag die de FOD Financiën beschikbaar stelt als onderdeel van het Kadastraal percelenplan. Deze dataset is onder een open licentie te gebruiken en te delen mits bronvermelding en verwijzing naar de originele licentie toegevoegd aan de downloadpakketten van het downloadportaal.

Aan deze brondataset werden de volgende kolommen toegevoegd.

- **72, y72**; de xy-coordinaten van de Lambert 72 afgeleid uit de geom-kolom met de puntgeometrie;
- **x08_cc, y08_cc**: de xy-cöordinaten van het punt geconverteerd met de cConvert-app van het NGI. De cConvert-app van het NGI kan gezien worden als de referentie om testdata te ijken. Het bevat een zeer nauwkeurige conversiemethode (nog nauwkeuriger dan het bd72lb72_etrs89lb08.gsb transformatiegrid).
- **x08_grid, y08_grid**: de xy-coördinaten van het punt geconverteerd het NTv2-rooster toegepast door postgis. De Euclidische afstand tussen de de grid-coördinaten en de cc-coördinaten in de dataset is minder dan 0.01 m; zoals aangegeven door het NGI.

Deze testdataset kan gebruikt worden om de conversiemethode zelf te testen: na transformatie mag een punt hoogstens 0.01m afwijken van het resultaat bekomen met cConvert.

Het gebruik van deze testdataset en onze bevindingen voor PostGIS, GeoTools en GeoServer zullen binnenkort toegelicht worden in de OIS-sessie Kennisuitwisseling Lambert 2008 (2024.03.28).

Aanpassing Geluidsbelastingkaart vliegverkeer, internationale luchthavens - Lden-contouren - toestand 2016

Jef De Pooter gepost op mrt 13, 2024

Naar aanleiding van de publicatie van de nieuwe strategische geluidsbelastingskaarten 2021 eind vorig jaar (zie Nieuwe strategische geluidsbelastingskaarten voor belangrijke wegen, spoorwegen en luchthaven (referentiejaar 2021)) is er ook een aanpassing gebeurd aan de laag Geluidsbelastingkaart vliegverkeer, internationale luchthavens - Lden-contouren - toestand 2016.

Het metadatarecord van de oude kaart zal publiek ontsloten blijven op Geopunt met alleen downloadpakketten maar de publieke service endpoints worden verwijderd. Deze service endpoints blijven wel beschikbaar in de Mercator interne zone.

Deze nieuwe strategische geluidsbelastingkaarten werden met een nieuwe Europese rekenmethode berekend. Omdat deze rekenmethode verschilt van deze die werd toegepast bij eerdere karteringsrondes is het niet aangewezen om de resultaten van referentiejaar 2021 te vergelijken met voorgaande edities (2006, 2011 en 2016). Het valt immers niet uit te sluiten dat verschillen in berekende blootstelling louter te wijten zijn aan de toepassing van deze nieuwe rekenmethode en niet een gevolg zijn van een verhoogde of verminderde blootstelling.

Kaart Strategische Projecten gepubliceerd
Evelien Janssens gepost op mrt 04, 2024
Het instrument ‘strategische projecten’ van het departement Omgeving speelt al 15 jaar een belangrijke rol om het ruimtelijk beleid op het terrein te realiseren. Het is een subsidie om projectcoördinatie voor een professionele (bovenlokale) aansturing in een gebiedswerking te stimuleren, middelen te bundelen, procedures te vereenvoudigen, voorbeeld- en hefboomprojecten van de grond te krijgen, integraal samen te werken en een gestructureerd grondbeleid tot stand te brengen. In 2022 werd de honderdste projectsubsidie toegekend.

In deze GIS-laag worden de strategische projecten en de bijhorende gebiedswerking ruimtelijk gesitueerd in Vlaanderen. Daarnaast worden in deze laag de aanvrager/trekker, subsidieperiode en betreffende link naar de website van het departement Omgeving ontsloten, waar per project de kerngegevens en inhoud van het project worden toegelicht.

Metadata: metadata.omgeving.vlaanderen.be

Website 'Strategische Projecten' departement Omgeving: https://omgeving.vlaanderen.be/nl/ruimtelijk-beleid-en-planning/gebiedsontwikkeling/strategische-projecten

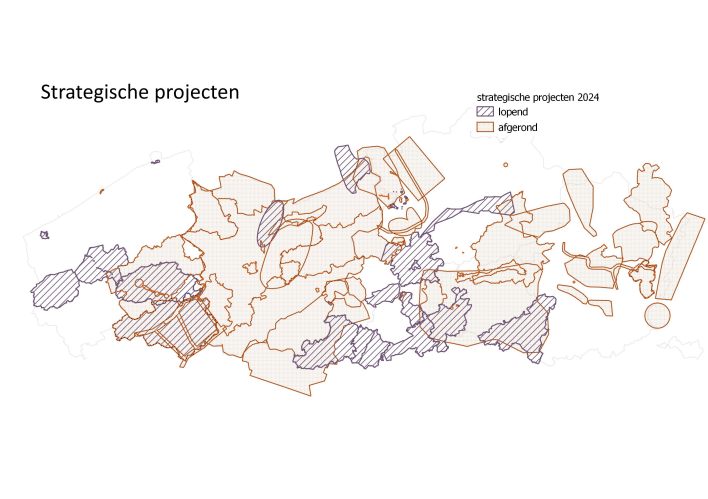

KDW-kaart 2024 beschikbaar
Stephanie Goudeseune gepost op mrt 01, 2024
Op 28 februari werden 2 kaartlagen publiek gesteld, die de kritische depositiewaarden binnen habitatrichtlijngebied weergeven (KDW) voor enerzijds vermesting en anderzijds verzuring van de actuele habitats en de tot doel gestelde habitats in de voorlopige zoekzones en het passend beheer.
De laag werd opgemaakt door VITO in opdracht van ANB, op basis van de BWK-habitatkaart versie 2023, de voorlopige zoekzones versie 0.2 en de natuurstreefbeelden zoals opgenomen in de goedgekeurde natuurbeheerplannen versie januari 2024.
De kaart wordt afgenomen worden door de online impactscoretool en is een databron voor de opmaak van de stikstofoverschrijdingskaart versie 2024.

Metadata KDW-kaart verzuring 2024: metadata.omgeving.vlaanderen.be

Metadata KDW-kaart vermesting 2024: metadata.omgeving.vlaanderen.be

Gebruik GeoPackage (GPKG) formaat voor download bestanden
Jef De Pooter gepost op feb 29, 2024
Voor nieuwe lagen zullen we vanaf nu GeoPackages aanbieden in plaats van shape-files. Grote voordelen van dit formaat zijn onder meer:

- GeoPackage is een open, op standaarden gebaseerd en platform onafhankelijk formaat
- de lengte van attribuutnamen is niet beperkt tot 10 karakters
- alles zit in één bestand
- het werkt sneller
- de bestandsgrootte is niet beperkt
- sld stijl informatie kan meegegeven worden (enkel toepasbaar in QGIS)

Bedoeling is om dit vanaf nu voor nieuwe lagen toe te passen en geleidelijk aan ook voor de bestaande lagen GeoPackages te voorzien.

Zie bijvoorbeeld de link in de distributietab bij de laag KDW vermesting 2024: https://metadata.omgeving.vlaanderen.be/srv/dut/catalog.search#/metadata/efdb7f35-058a-571c-b0c7-8907a13f8dbc

MercatorNet voor gebruikers

MercatorNet data gebruiken op je computer?

- MercatorNet data gebruiken in GIS-software
  - ArcGIS 10.8+ en ArcGIS Pro 3+
  - QGIS 3.22+
- Geografische data catalogus MercatorNet
  - Publieke data catalogus
  - Interne data catalogus
- MercatorNet endpoints

MercatorNet voor databeheerders

Data publiceren bij MercatorNet?

- GDI-Vlaanderen
  - Publicatieflow voor vector data
  - Publicatieflow voor raster data
- INSPIRE
  - INSPIRE publicatieflow voor vector data
- MercatorNet conventies
  - Richtlijnen geografische data MercatorNet
  - Richtlijnen metadata MercatorNet

MercatorNet voor ontwikkelaars

MercatorNet data integreren in je applicatie?

Kan {children} niet tonen/maken.

Pagina niet gevonden. Here: voor ontwikkelaars.

Algemeen contact

Nog vragen?

Mail naar: MercatorNet@vlaanderen.be

Algemene informatie

- Voor gebruikers
  - MercatorNet data gebruiken in GIS-software
  - Geografische data catalogus MercatorNet
  - MercatorNet endpoints
- Voor databeheerders
  - GDI-Vlaanderen
  - INSPIRE
  - MercatorNet conventies
- MercatorNet status diensten
- Hoe abonneer ik op de MercatorNet RSS-feeds

- Blog

Contactgegevens partners MercatorNet

Specifieke vragen voor de partners van MercatorNet?

Coördinator: Jef De Pooter (jef.depooter@vlaanderen.be)

Agentschap voor Natuur en Bos	Agentschap Onroerend Erfgoed	Departement Omgeving	Openbare Vlaamse Afvalstoffen Maatschappij	Vlaamse Milieumaatschappij
anb@vlaanderen.be	info@onroerenderfgoed.be	omgeving@vlaanderen.be	info@ovam.be	https://www.vmm.be/contact